Röben
CERAMIKA BUDOWLANA

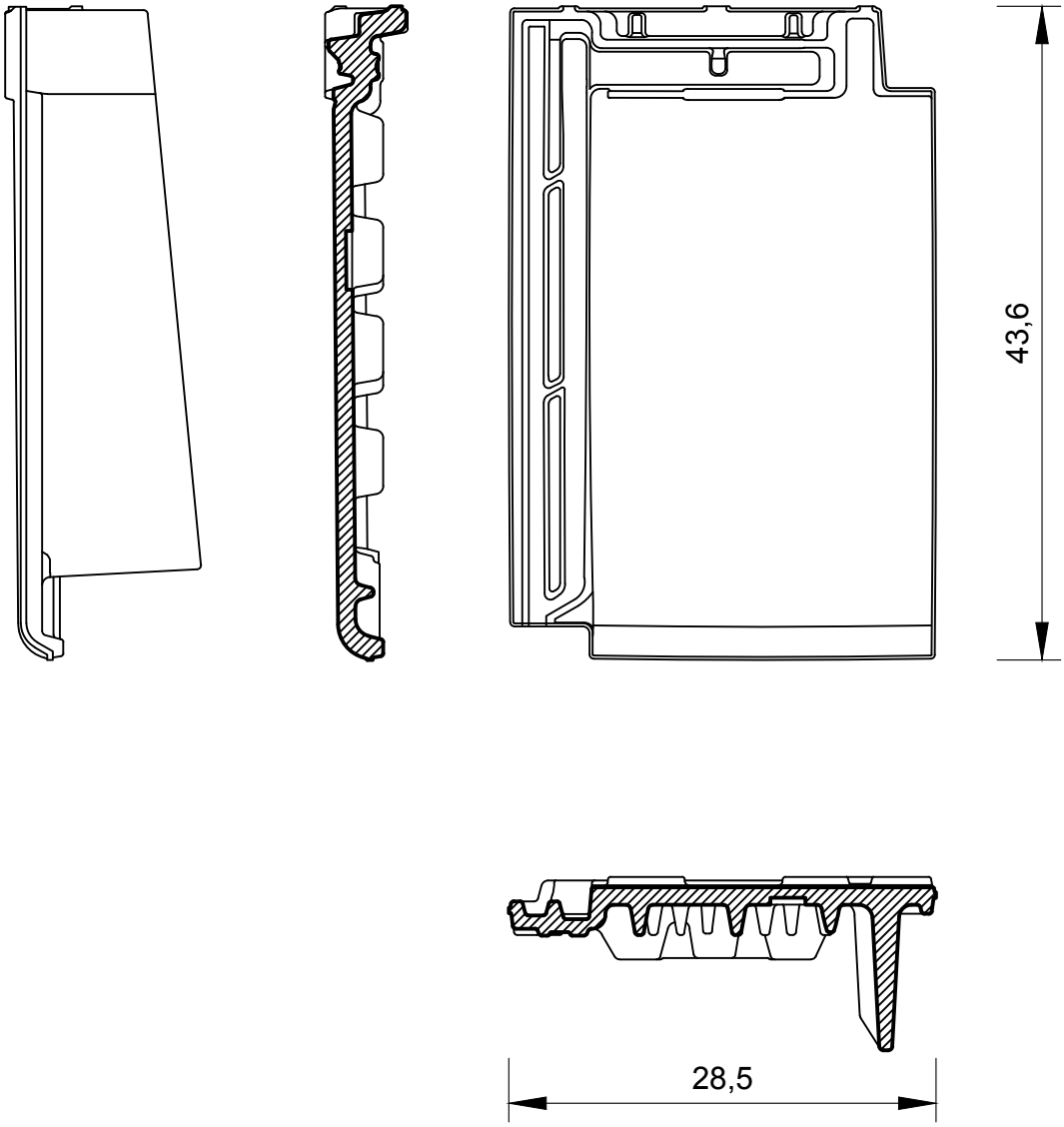

Dachówka Bergamo - skrajna prawa

skala 1:5